Dadi esagonali da saldare a proiezione con bugne triangolari

Tolleranze di lavorazione **ISO 4759/1. Categoria A.**

Hexagon weld nuts. ISO metric coarse pitch thread. Product grade A.

DIN 929
passo grosso

Materiale **Acciaio con contenuto max di carbonio = 0,25%.**

Filettatura metrica ISO grado medio **6G DIN 13/1 e 15**

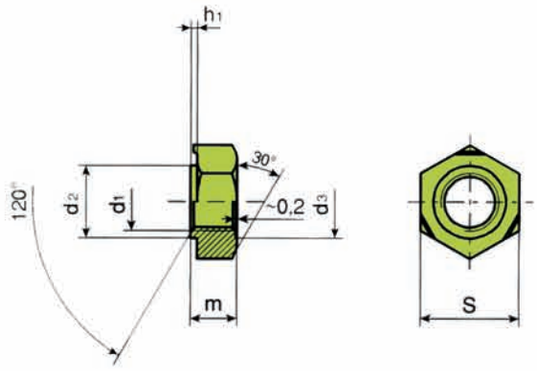

Dimensioni in mm.

d1	Passo grosso	d2	d3	h1	m	S	PER 1000 PEZZI ≃ Kg
M 3	0,5	4,5	4,5	0,55	3	7,5	0,78
M 4	0,7	6	6	0,65	3,5	9	1,13
M 5	0,8	7	7	0,7	4	10	1,73
M 6	1	8	8	0,75	5	11	2,50
M 8	1,25	10,5	10,5	0,9	6,5	14	5,27
M 10	1,5	12,5	12,5	1,15	8	17	9,58
M 12	1,75	14,8	14,8	1,4	10	19	13,7

Note

.....

.....

.....

.....

.....

.....

.....

.....

.....

- Per misure non indicate chiedere offerta.
- Le masse, date a titolo indicativo, sono calcolate in base alla massa volumica di 7,85 Kg/dm³.

FEDERICI SRL