Rosette piane
a fascia larga

Washers for clamping devices.

DIN 6340

Materiale **Acciaio**

C 50

temperato

Durezza Rockwell **32 ÷ 40 HRC**

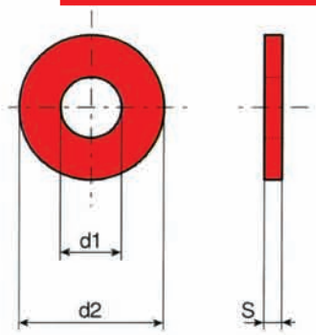

Dimensioni in mm.

Per viti ∅	d_1 ∅ del foro	d_2	S	PER 1000 PEZZI ≃ Kg
M 6	6,4	17	3	4,6
M 8	8,4	23	4	11,3
M 10	10,5	28	4	16,6
M 12	13	35	5	32,5
M 16	17	45	6	64,3
M 20	21	50	6	76
M 24	25	60	8	147
M 30	31	68	10	226

Note

.....

.....

.....

.....

.....

.....

.....

.....

.....

.....

.....

- A norma DIN, però esecuzione tranciate e spianate.
- Per misure non indicate chiedere offerta.
- Le masse, date a titolo indicativo, sono calcolate in base alla massa volumica di 7,85 Kg/dm³.